前桥

规格

扭矩

说明	扭矩
螺母 - 前桥支架到车架	95–142Nm
螺栓 - 前桥到前桥支架	80–100Nm
螺栓 - 前轮毂到上摆臂	140–160Nm
螺栓 - 前轮毂到下摆臂	150–170Nm
螺母 - 转向横拉杆外球节	35–45Nm
螺母 - 驱动轴	28–32Nm
螺栓 - 前制动钳到前轮毂	85–100Nm
螺母 - 车轮	120–140Nm

参数

车桥安装位置		前桥
规格		自动变速器
扭矩		-
传动比		3.31R
齿轮	类型	准双曲面齿轮
	尺寸	ϕ98.1mm
	偏移	30mm
桥壳		钢铸件 (钢，铝盖)
机油	规格	SAE 80W/90
	容量	1.4L
	更换周期	每 3 万公里更换一次
长度		448.0mm
宽度		681.9mm
重量		37Kg

注意：只能使用上海汽车推荐的液体和润滑油。

注意：不同类型或商标的机油或液体不能混合使用，否则会导致损坏。

注意：添加或更换液体时应使液位符合规定。

前桥部件图

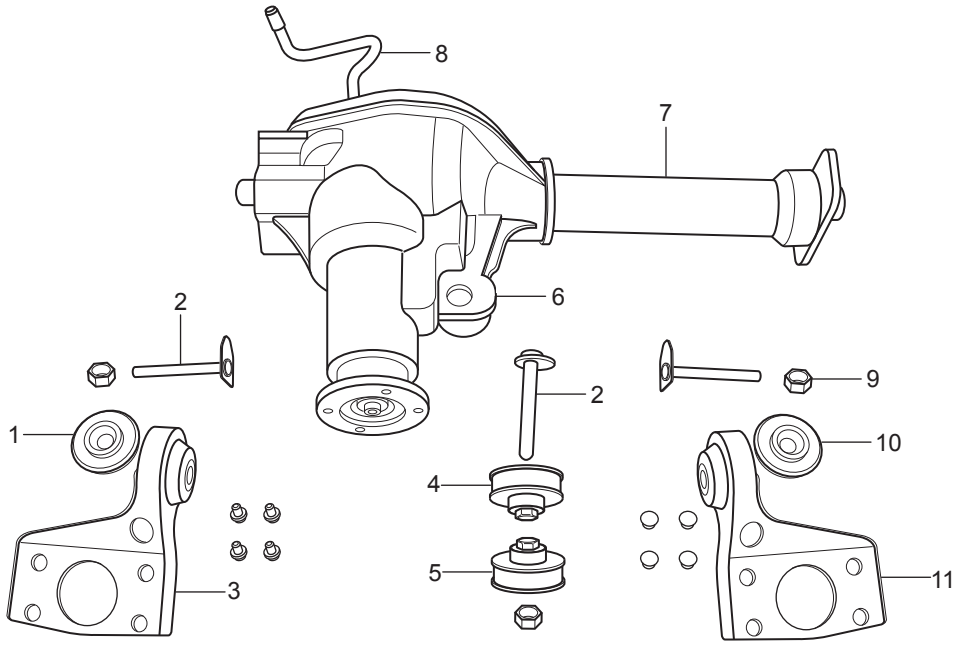

S300001

1 前桥固定下部衬套
2 前桥固定螺栓
3 前桥固定支架
4 前桥固定上部衬套
5 前桥固定下部衬套
6 前桥
7 前桥壳
8 空气溢流管
9 螺母
10 前桥固定下部衬套
11 前桥固定支架

前桥安装图

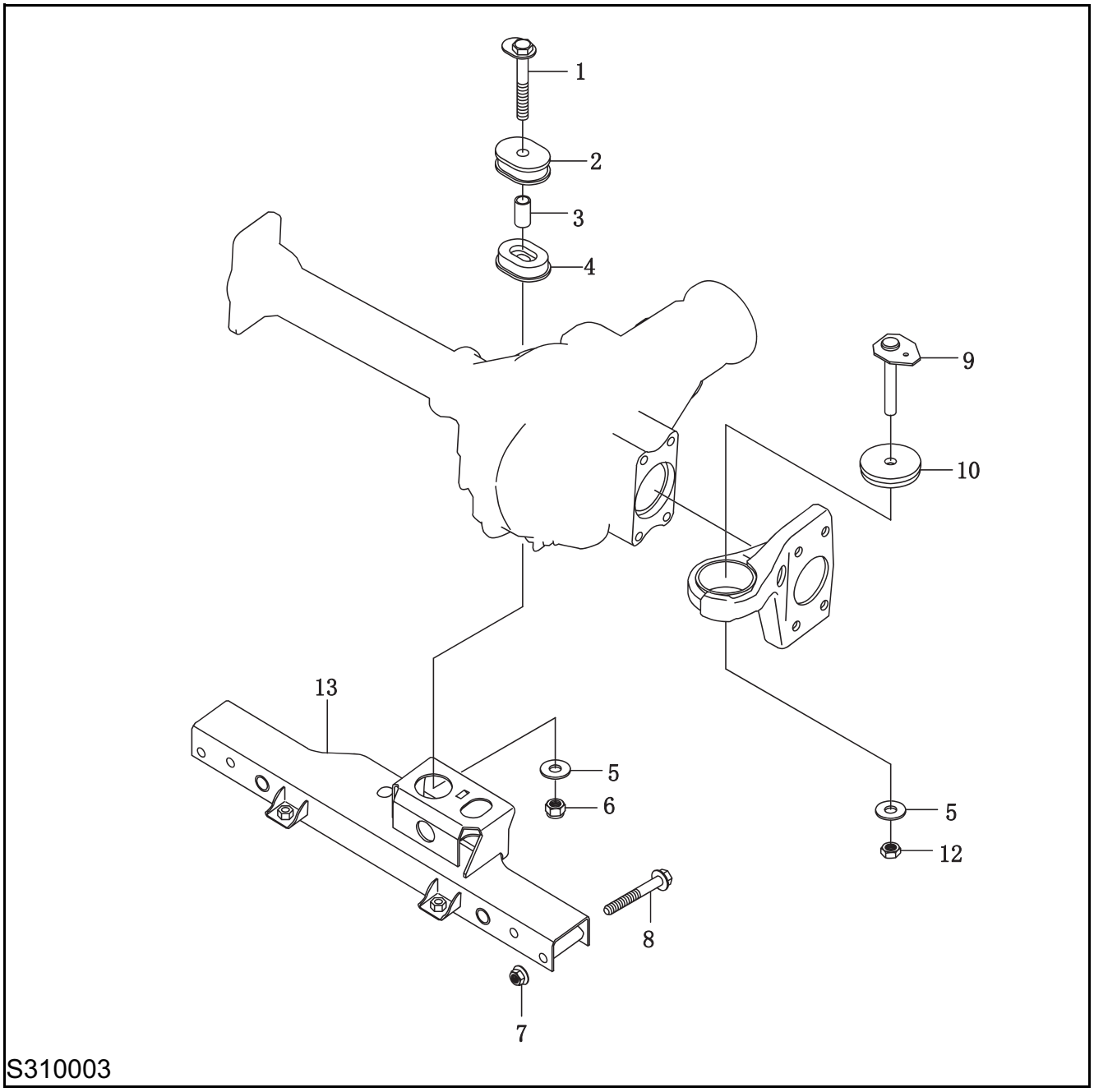

1	前桥安装支架螺栓	7	螺母
2	前桥安装支架后上部衬套	8	螺栓
3	前桥安装支架导管	9	螺栓
4	前桥安装支架下部衬套	10	衬套
5	垫圈	11	螺母
6	螺母	12	前桥支撑横梁

拆装

前桥总成

拆卸

1 拧下前轮固定螺母，拆下车轮。

2 将轮速传感器导线与连接器分离。

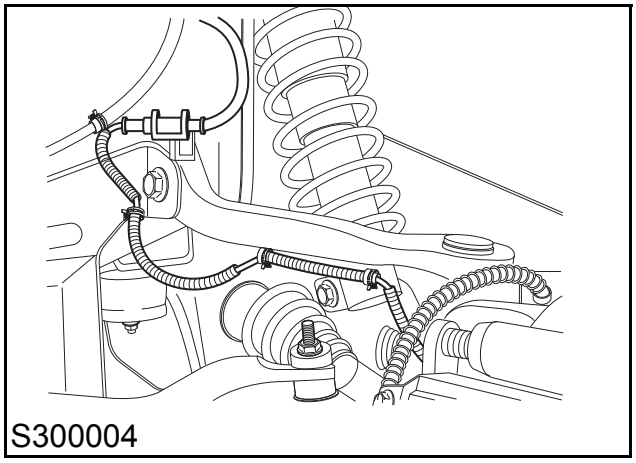
S300004

3 将从锁止轮毂促动器与真空软管分离。

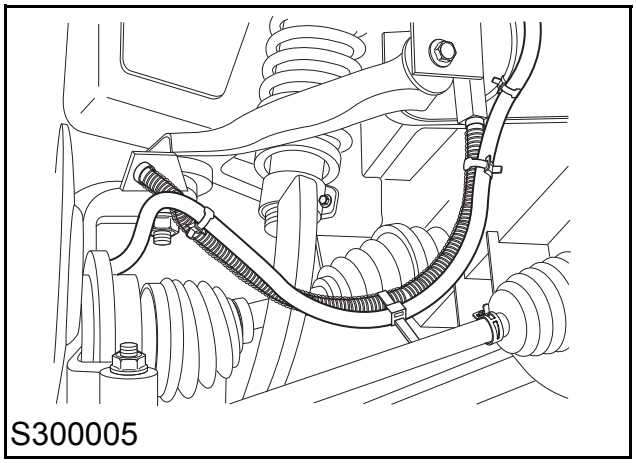
S300005

4 拧开制动盘卡钳固定螺栓 (19mm - 2 个)，将卡钳固定在车体上。

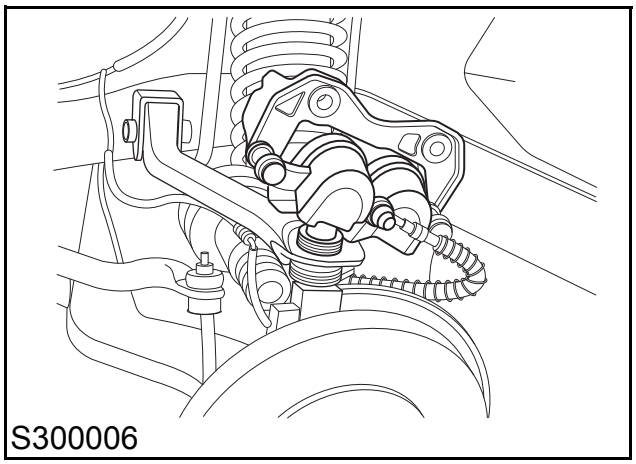
S300006

5 分离制动盘上的轮毂轴承盖，拧下锁紧螺母。

警告：轮毂轴承盖和锁紧螺母不得重复使用。重新安装时请使用新部件。

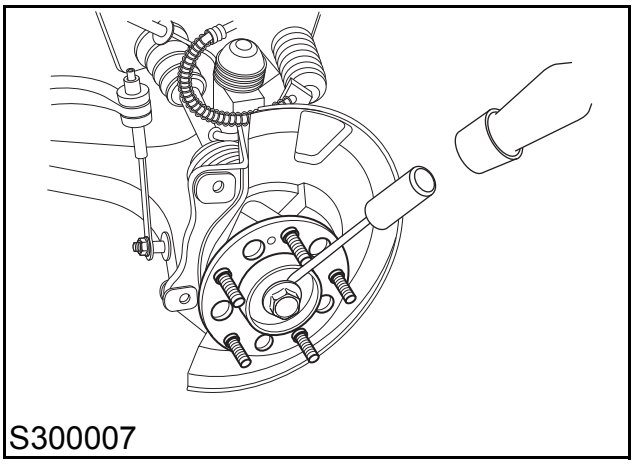
S300007

6 按上摆臂 (A)，横拉杆端接头 (B)，下摆臂 (C) 的顺序松开前轮毂上的固定螺母，拆卸前轮毂总成。

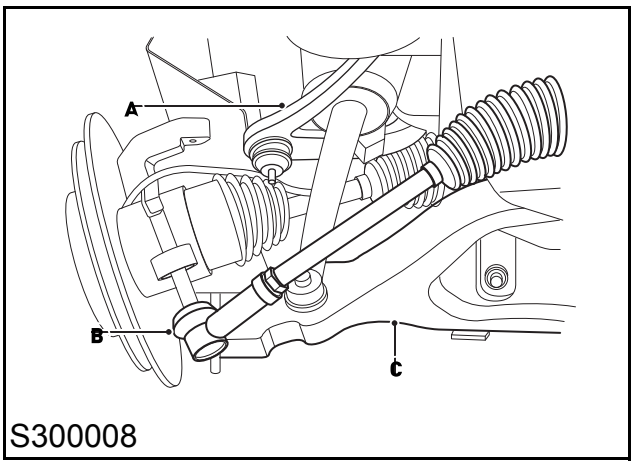

S300008

7 首先松开上摆臂 (A)，然后松开横拉杆球节 (B)，向上托住前轮毂总成进行拆卸。

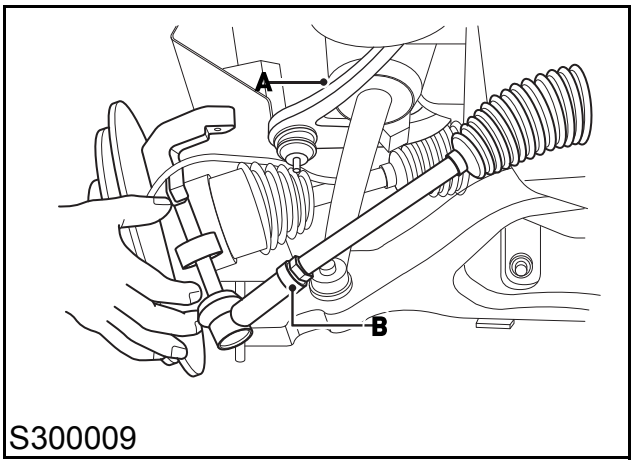

S300009

8 从前桥上松开驱动轴。

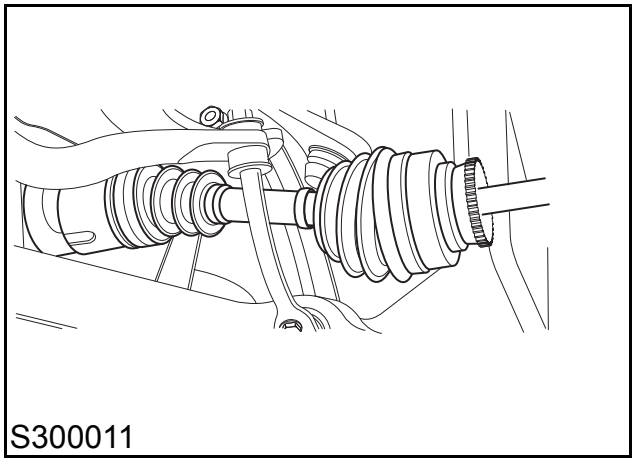
S300011

9 借助液压举升托盘支撑住前桥总成，从前桥上松开前传动轴和驱动轴。

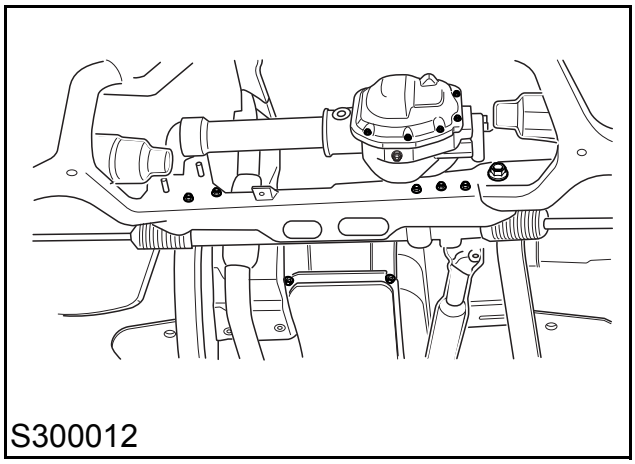
S300012

10 拧下前桥右侧的固定螺母 (22mm-1 个)，取下车桥固定螺栓。

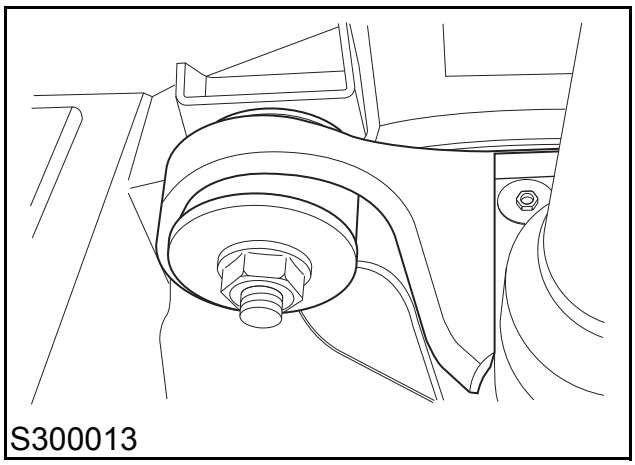
S300013

11 拧开桥壳安装支架上的固定螺栓 (17mm - 4 个)，卸载车桥固定支架。

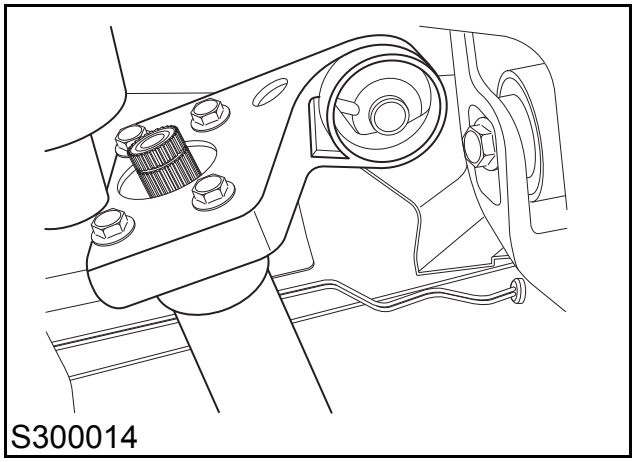
S300014

12 松开前桥左侧固定螺母 (22mm-1 个) 拧下车桥固定螺栓，拧下安装支架固定螺栓 (17mm-4 个)，拆下前桥安装支架。

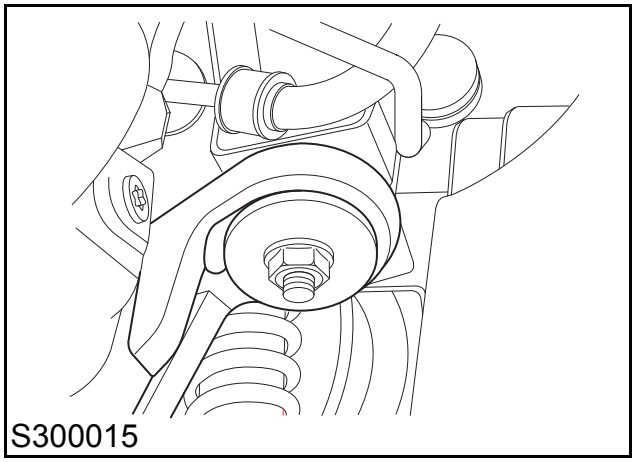
S300015

13 确保在前桥下放置千斤顶支撑住，再拧下前桥固定螺栓 (22mm-1 个)。

14 拆开桥壳上部排气软管上的固定夹之后，缓放千斤顶以避免桥壳倾卸现象。

安装

1 将前桥放置在千斤顶上，将千斤顶升起到适当的高度，拧紧前桥固定螺栓至 95–142Nm。

2 拧紧前桥的左侧固定螺母至 95–142Nm，拧紧安装支架固定螺栓至 80–100Nm。

3 固定前桥支架，拧紧前桥安装支架上的固定螺栓至 80–100Nm。

4 拧紧前桥右侧的固定螺母至 95–142Nm。

5 清洁驱动轴端以及轮毂和差速器内的接合处。

6 将驱动轴安装在差速器上并保证充分啮合。

7 取下前下摆臂球节护罩。

8 向外拉前轮毂，使驱动轴与轮毂花键啮合，将轮毂安装在下摆臂外球节上。

9 将固定轮毂的螺母和螺栓安装在上摆臂上，并拧紧至 140–160Nm。

10 将固定轮毂的螺母和螺栓安装在下摆臂上，并拧紧至 150–170Nm。

11 将转向横拉杆安装在转向臂上，并拧紧螺母至35–45Nm。

12 将新的轮毂轴承盖安装到制动盘上，并拧紧锁紧螺母至 28–32Nm。

13 将制动钳安装到制动盘上，并拧紧螺母至 85–100Nm。

14 连接轮速传感器连接器连接锁止轮毂执行器上的真空软管。

15 安装轮胎并拧紧锁紧螺母到 120–140Nm。

后桥

规格

扭矩

说明	扭矩
螺栓 - 后上摆臂到车轴	150–180Nm
螺栓 - 后传动轴到后桥	70–80Nm
螺钉 - 后横向稳定杆固定支架到后车轴	40–60Nm
螺母 - 后下摆臂到车轴	150–180Nm
螺母 - 后减振器到车架	80–100Nm
螺母 - 后横向杆到车轴	165Nm
螺栓 - 半轴到后桥壳体	50–64Nm
螺栓 - 后制动钳到后轮毂	85–105Nm
螺栓 - 通气管到后桥	6–8Nm
螺钉 - 后轮速传感器到后桥	6–8Nm

参数

车桥安装位置		后桥
规格		5- 连杆
扭矩		-
传动比		4.889 / 3.91R
齿轮	类型	准双曲面齿轮
	尺寸	ϕ243.8mm
	偏移	-
桥壳		钢铸件 (钢，铝盖)
机油	规格	SAE 80W/90
	容量	1.9L
	更换周期	每三万公里更换一次
长度		469.0mm
宽度		1717.7mm
重量		102Kg

注意：只能使用上海汽车推荐的液体和润滑油。

注意：不同类型或商标的机油或液体不能混合使用，否则会导致损坏。

注意：添加或更换液体时应使液位符合规定。

后桥部件图

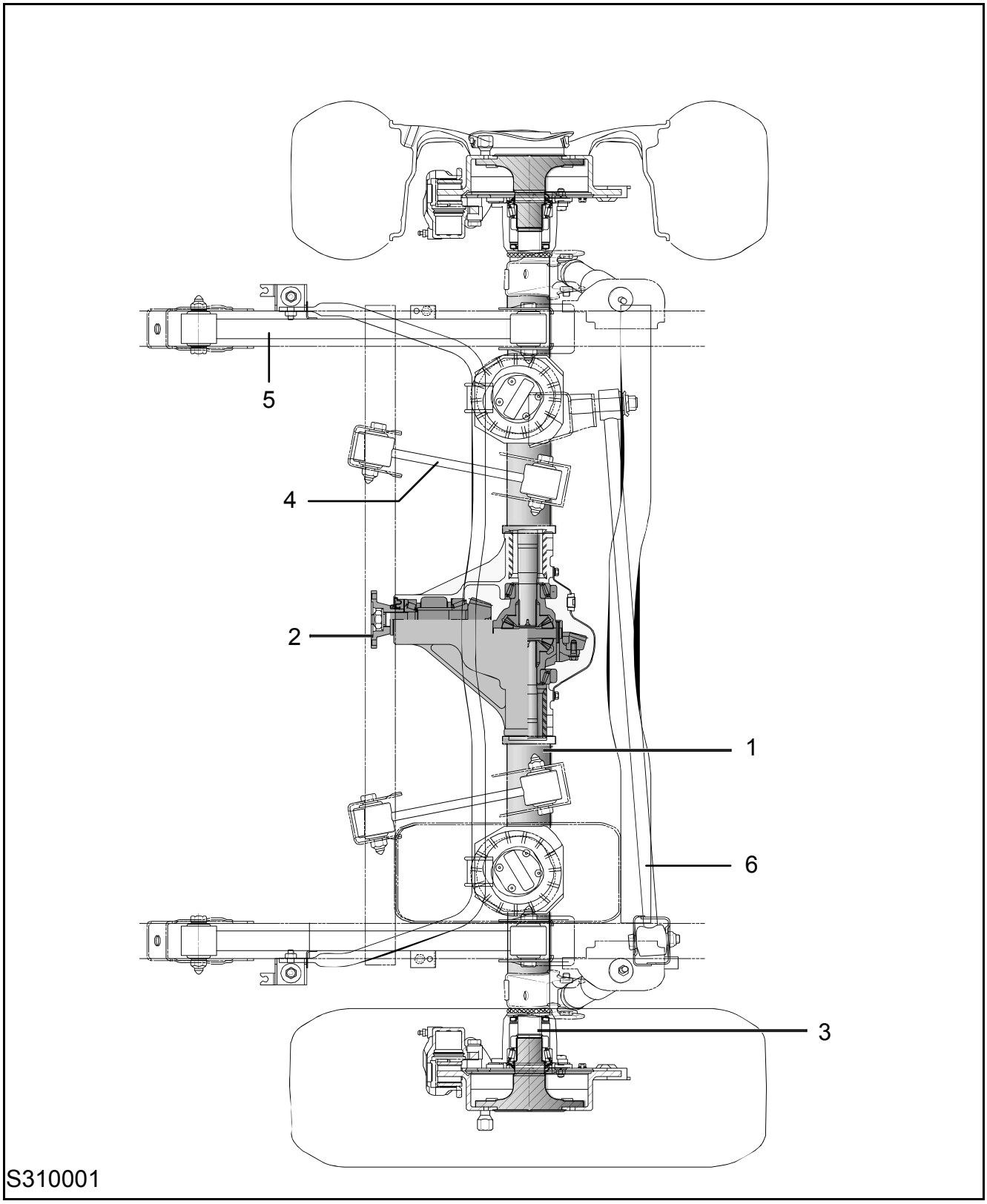

1 后桥壳体总成
2 后传动轴接口
3 半轴
4 后上摆臂
5 后下摆臂
6 后横向杆

拆装

后桥总成

拆卸

1 举升车辆，拆卸两个后部轮胎。

2 拧开后制动盘卡钳固定螺栓 (19mm - 2 个) 后，将制动盘卡钳固定到车架上。

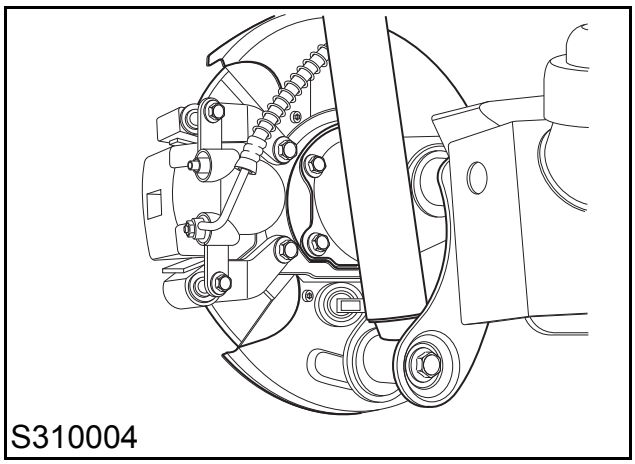
S310004

3 拧下后车轮速度传感器 (A) 的固定螺栓 (10mm–1 个)，松开轮速传感器线束。

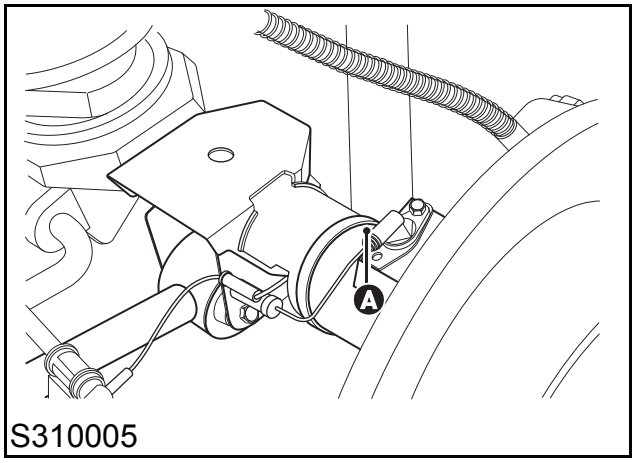

S310005

4 拧开驻车制动拉平衡器上的调整螺母 (A)，放松驻车制动拉索。

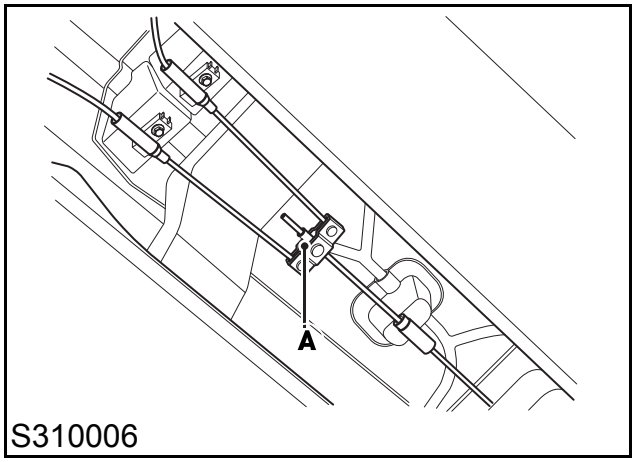

S310006

5 拆除驻车制动拉索固定销 (B)，分离驻车制动拉索 (C)。

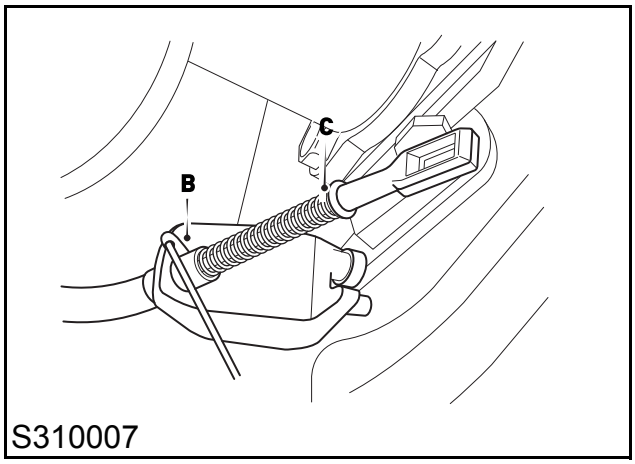

S310007

6 从后桥上取下制动钳。

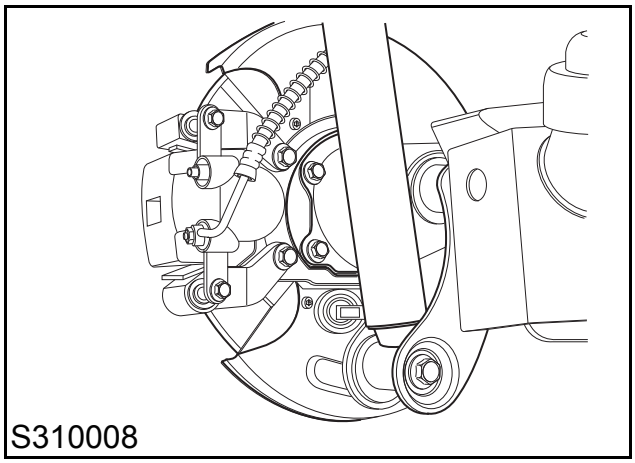
S310008

7 拆卸制动盘 (D)。

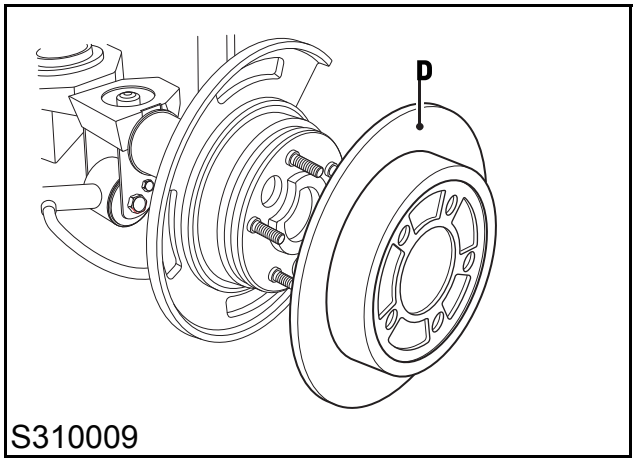

S310009

8 从半轴法兰上取下密封塑料塞。

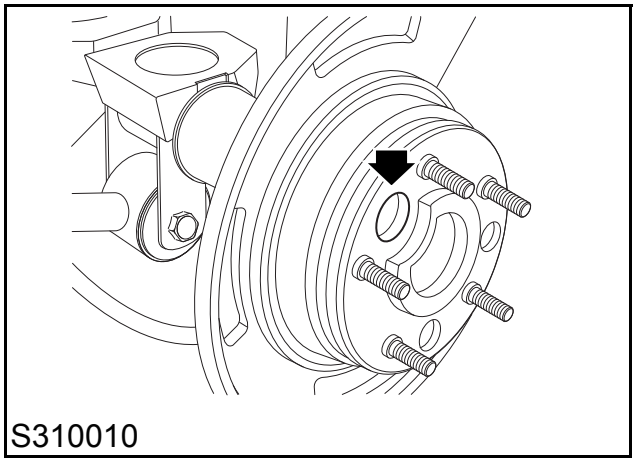

S310010

9 拧开半轴凸缘固定螺栓 (17mm - 4 个)，拆卸半轴。

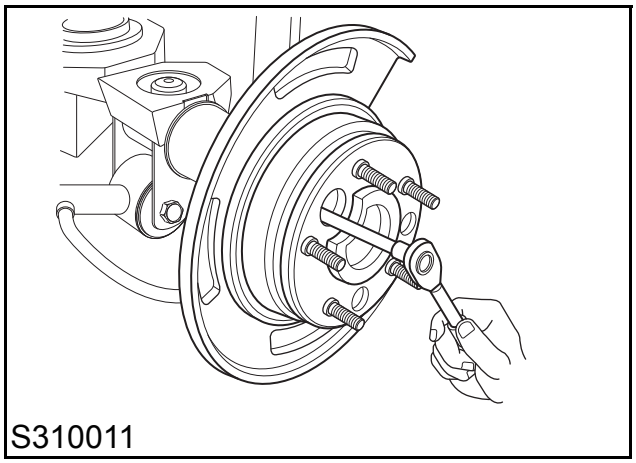

S310011

10 松开后桥横向杆的固定螺母 (22mm)。

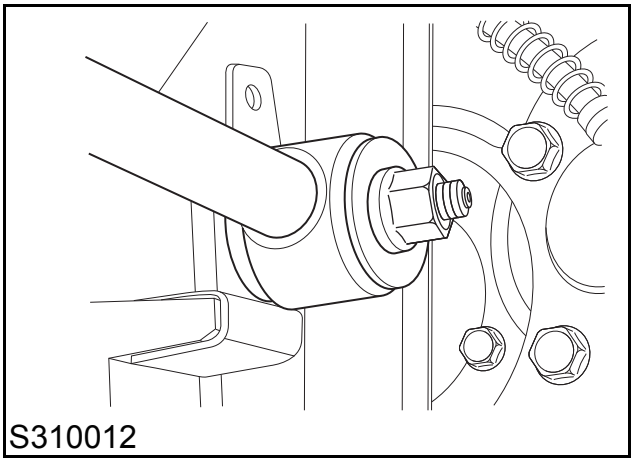

S310012

11 松开后减振器下部固定螺母和螺栓。

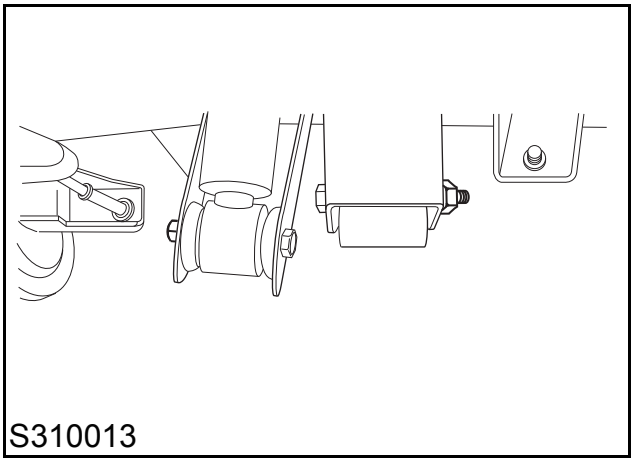

S310013

12 松开后下摆臂到车桥的螺栓和螺母。

13 松开后横向稳定杆固定支架螺栓。

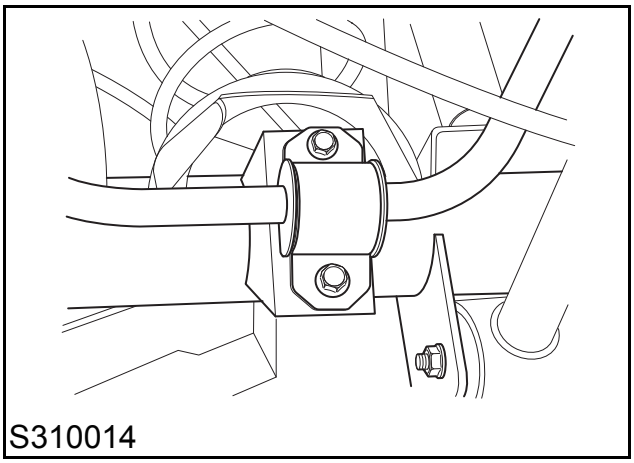

S310014

14 松开后传动轴到后桥的连接螺栓和螺母，把传动轴支撑在一侧。

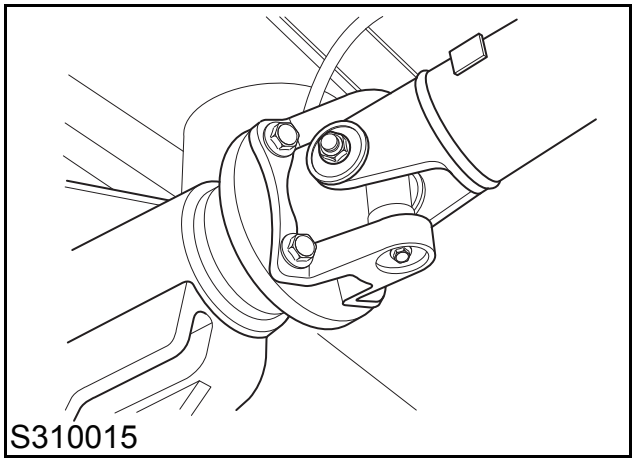

15 松开后上摆臂到后桥的固定螺栓和螺母。

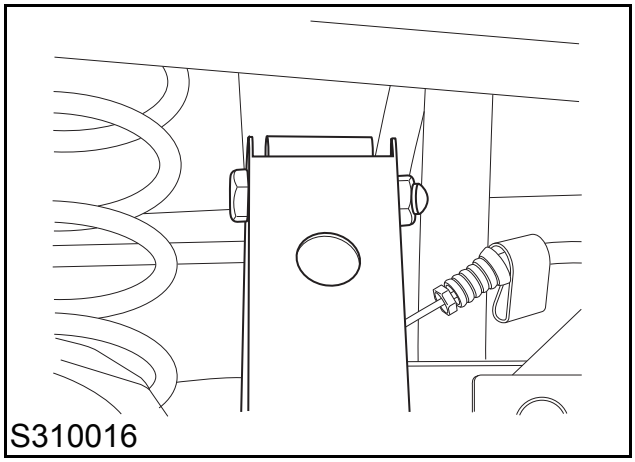

16 缓慢放下千斤顶，避免后桥和周边零件碰撞，从车架上取下后桥总成。

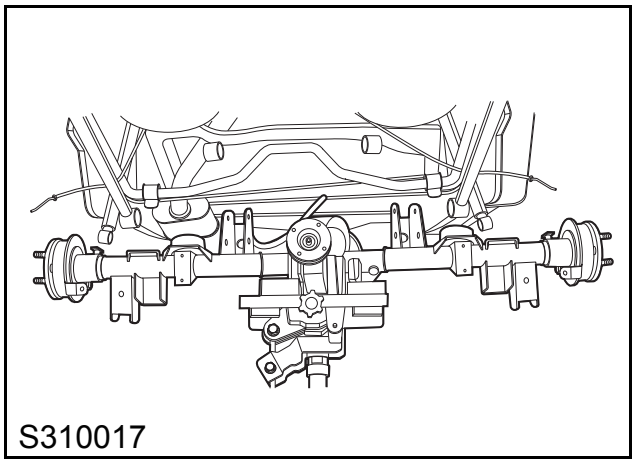

安装

1 把后桥支撑在千斤顶上，将千斤顶升到适当高度。

2 把后上摆臂定位到后桥上，并拧紧上摆臂螺栓至 150–180Nm。

3 把后传动轴定位到后桥上，并拧紧螺栓至 70–80Nm。

4 把后横向稳定杆定位到后车桥上，并拧紧固定支架螺栓至 40–60Nm。

5 把后下摆臂定位到后车桥上，并拧紧螺栓至 150–180Nm。

6 把后减振器定位到后车桥上，并拧紧螺栓至 80–100Nm。

7 把后横向杆定位到后桥上，并拧紧螺母至 165Nm。

8 把半轴装入到后桥壳里，并拧紧法兰固定螺栓至 50–64Nm。

9 将新的塑料塞安装至半轴法兰上。

10 装上后制动盘。

11 将后制动钳定位到制动盘上，并拧紧螺母至 85–105Nm。

12 将驻车制动拉索固定到后桥上。

13 将后桥通气软管安装到车桥上，并拧紧螺栓至 6–8Nm。

14 将后轮速传感器安装到车桥上，并拧紧螺栓至 6–8Nm。

15 安装两个后车轮，降低车辆。

传动轴

规格

扭矩

说明	扭矩
螺栓 - 前轮毂到上摆臂	140–160Nm
螺栓 - 前轮毂到下摆臂	150–170Nm
螺母 - 转向横拉杆外球节	35–45Nm
螺母 - 驱动轴	28–32Nm
螺栓 - 前制动钳到前轮毂	85–100Nm
螺母 - 车轮	120–140Nm
螺栓 - 后传动轴支架到车架	85–95Nm
螺栓 - 后传动轴到后桥	70–80Nm
螺栓 - 后传动轴到分动器	81–89Nm
螺栓 - 前传动轴到前桥	70–80Nm
螺栓 - 前传动轴到分动器	81–89Nm

驱动轴部件图

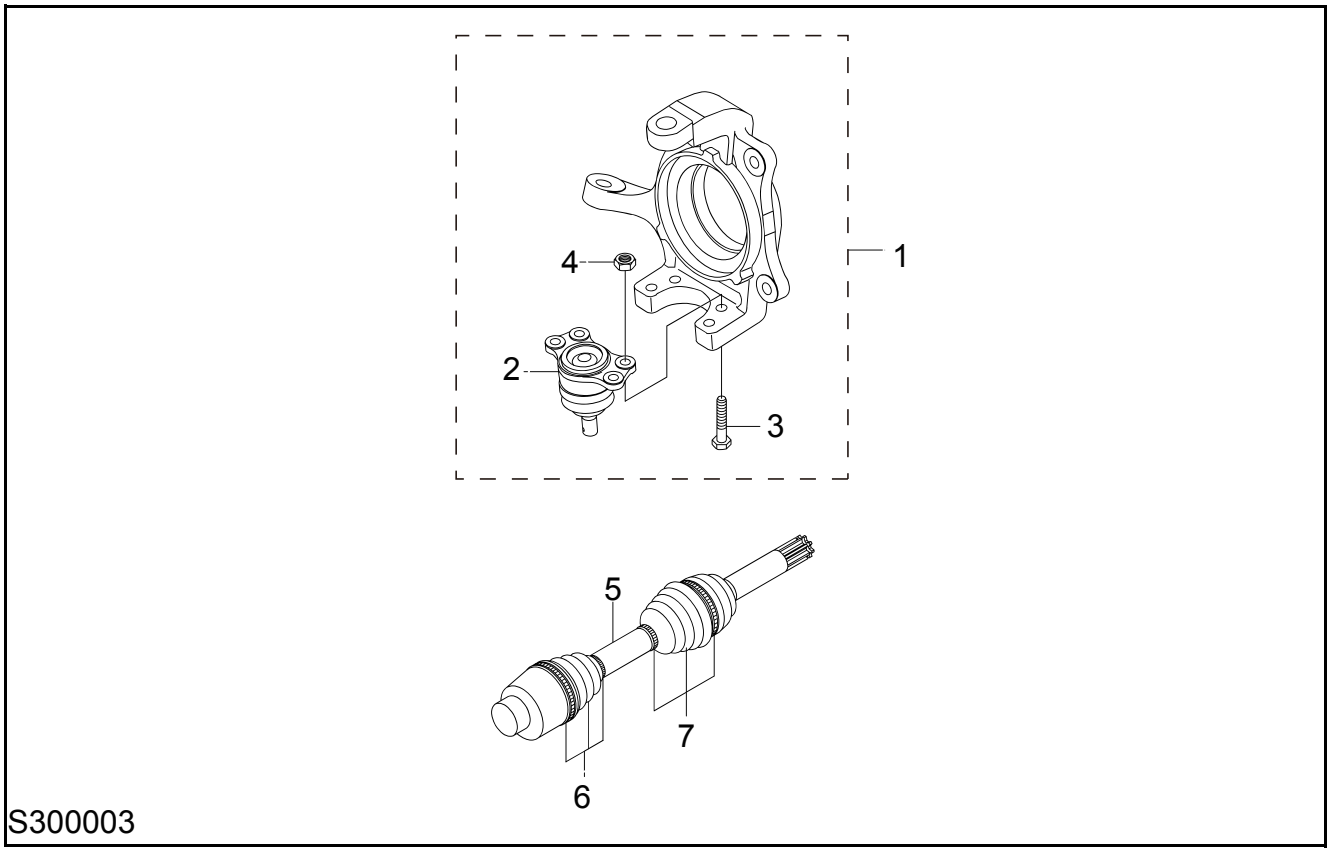

1 前轮毂总成
2 前轮毂下球节总成
3 螺栓
4 螺母
5 驱动轴总成
6 内节防尘罩
7 外节防尘罩

驱动轴安装图

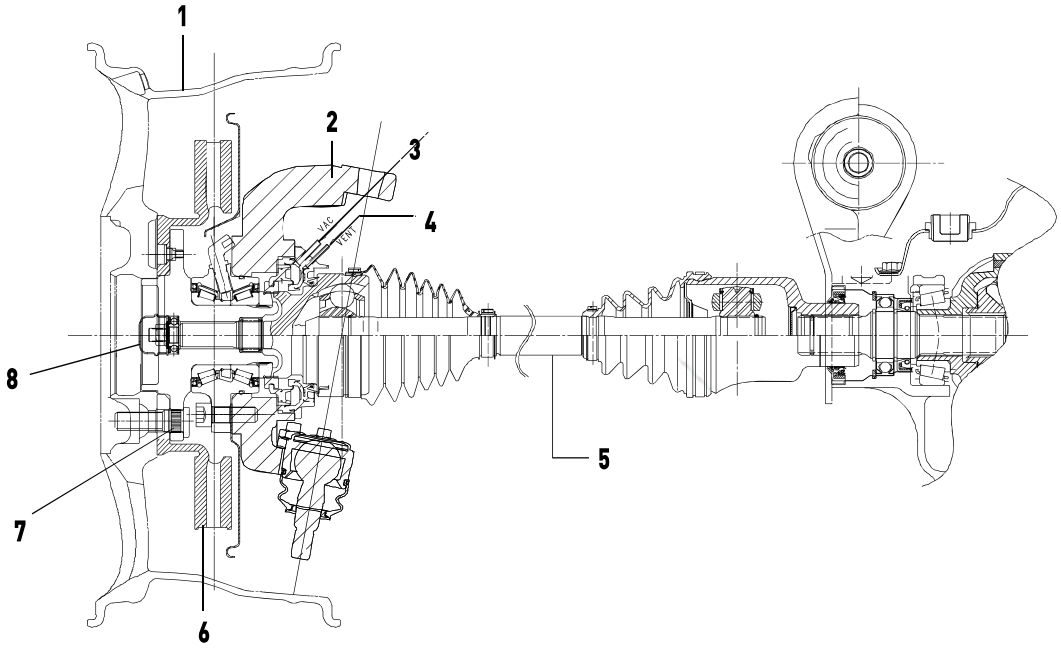

S300002

1 车轮
2 转向节
3 轮毂执行器真空接口
4 通大气接口
5 驱动轴
6 制动盘
7 车轮螺母
8 前轮毂轴承盖

拆装

前驱动轴

拆卸

1 举升车辆。

2 拆卸前车轮。

3 拆下轮速传感器连接器。

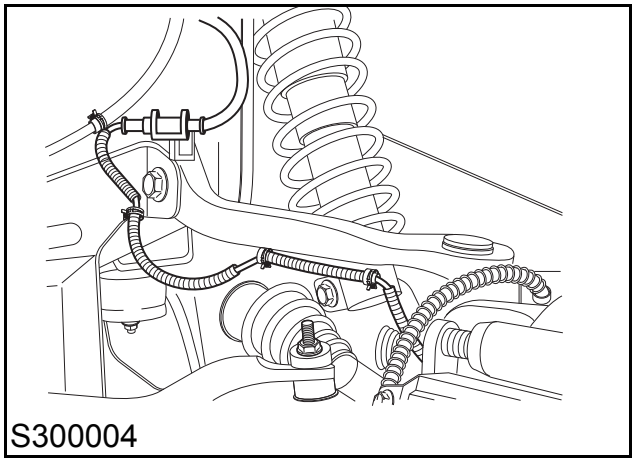
S300004

4 拆下前轮速传感器线束和连接器，从锁止轮毂执行器上分离真空软管。

注意：不要损坏轮毂执行器的真空软管。

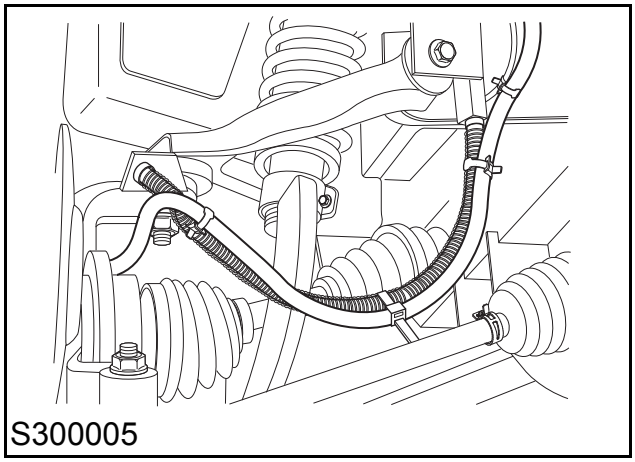
S300005

5 拧松制动钳的 2 个固定螺栓并废弃，拆下的制动钳悬挂在摆臂上。

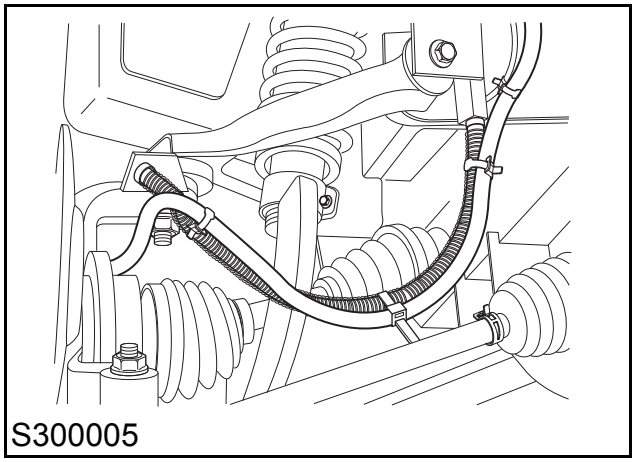
S300005

6 拆卸前轮毂轴承盖，拧松驱动轴锁紧螺母 (14mm) 并废弃。

警告：轮毂轴承盖和锁紧螺母不得重复使用，重新安装时请使用新部件。

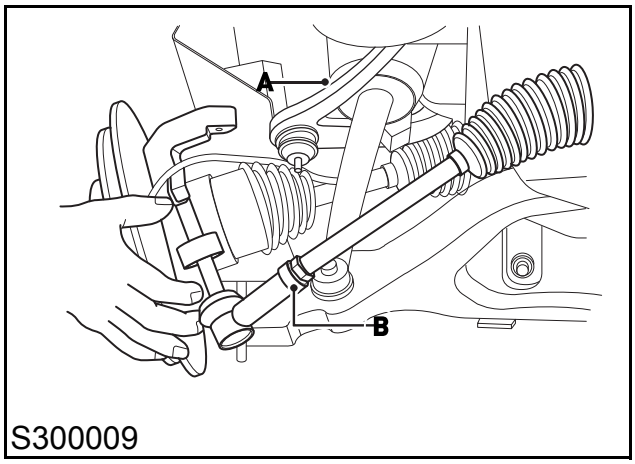

S300009

7 从前轮毂上拧下上摆臂固定螺母，下摆臂固定螺母和转向横拉杆到转向节固定螺母，松开制动盘和前轮毂总成。

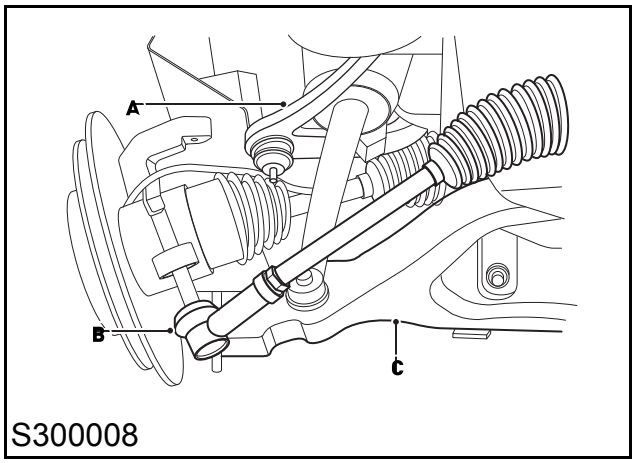

S300008

8 松开上摆臂和转向横拉杆，托起并取下前轮毂总成。

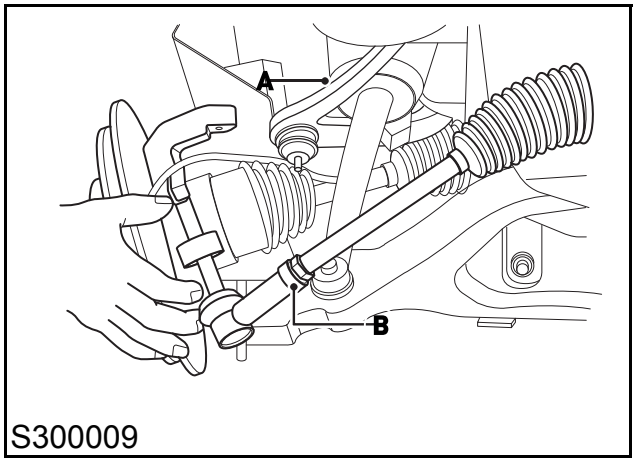

S300009

9 从桥壳上拆卸驱动轴，取下驱动轴总成。

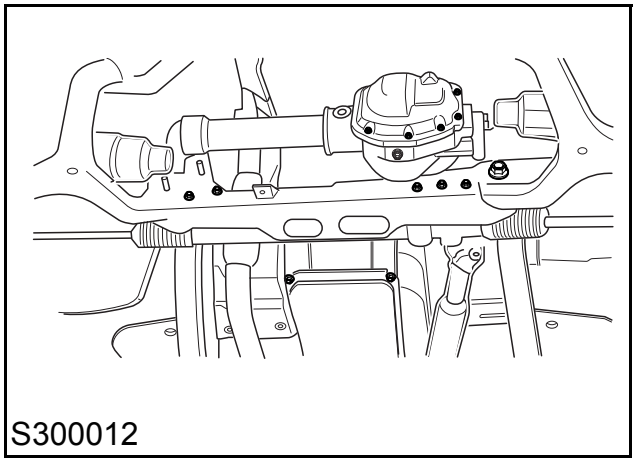
S300012

安装

1 更换新的驱动轴，清洁前桥壳体端面与驱动轴连接的安装面。

2 把驱动轴定位到前桥壳上并推到位。

注意：安装驱动轴总成时，注意不要损坏前桥壳内的密封件。

3 把前轮毂定位到驱动轴上，装上上下摆臂和转向横拉杆，拧紧上摆臂固定螺母到 140–160Nm，下摆臂螺母到 150–170Nm，转向横拉杆球节固定螺母到 35–45Nm。

4 装上前制动盘，拧紧前驱动轴螺母到 28–32Nm。

5 把前制动钳定位到前轮毂上，并用新的螺栓固定到 85–100Nm。

6 更换新的轮毂轴承盖安装到轮毂上。

7 连接轮毂执行器真空软管和轮速传感器连接器，并把它们固定好。

8 安装前车轮，拧紧车轮螺母到 120–140Nm。

9 降低车辆。

传动轴

拆卸

1 放置好容器，收集分动器溢出的油液。

2 断开蓄电池负极线。

3 拧下固定前传动轴到分动器上的4个螺栓并废弃。

注意：拆卸前后传动轴前，在连接处法兰上作好对准标记。

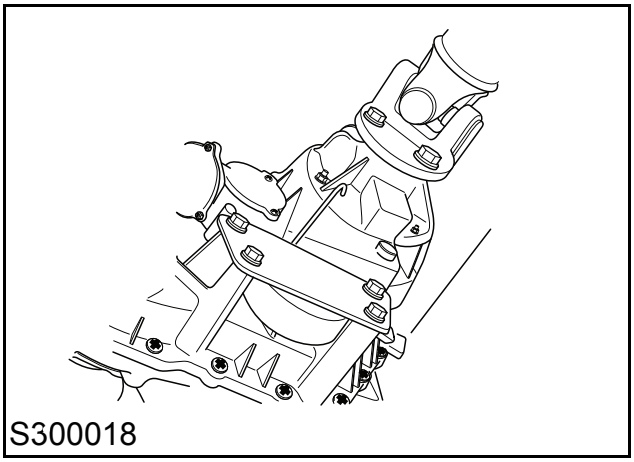
S300018

4 拧下固定前传动轴到前桥上的 4 个螺栓并废弃。

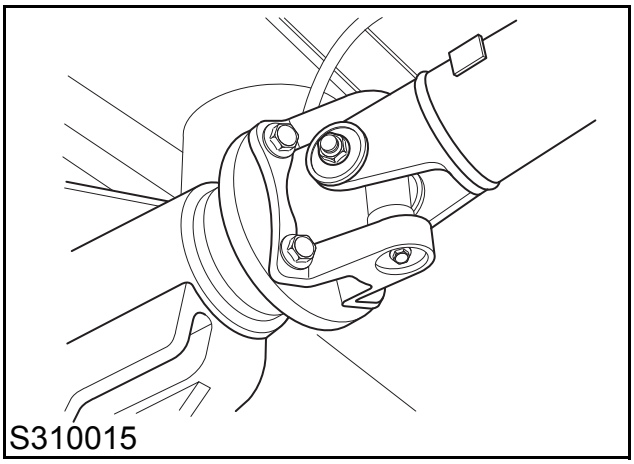
S310015

5 取下前传动轴总成。

6 用液压举升托盘支撑住后传动轴总成。

7 拧下固定后传动轴到分动器上的4个螺栓并废弃。

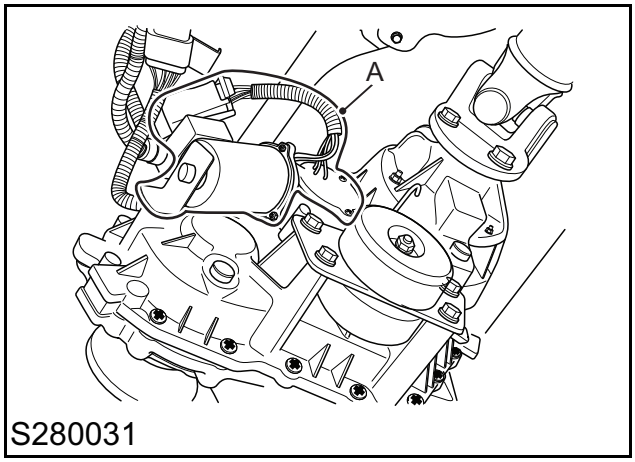

8 拧下固定后传动轴到后桥壳上的4个螺栓并废弃。

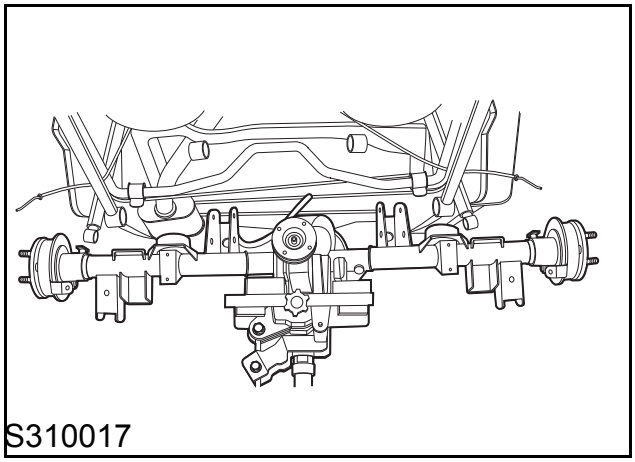

9 拧下把后传动轴固定支架到车架上的螺栓并废弃。

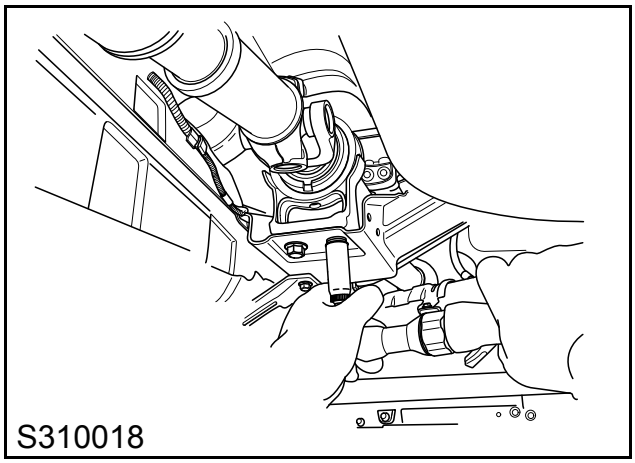

10 降低液压举升托盘，取下后传动轴总成。

安装

1 清洁后传动轴的各安装处。

2 使用液压举升托盘把后传动轴定位到车架上，按拆开时的对准标记对准。

3 更换新的后驱动轴固定支架螺栓，并将螺栓拧紧到 85–95Nm。

4 装上 4 个新的后传动轴到后桥的螺栓，并拧紧到 70–80Nm。

5 装上 4 个新的后传动轴到分动器的螺栓，并拧紧到 81–89Nm。

6 移开液压举升托盘。

7 把前传动轴定位到前桥上，按拆开时的对准标记对准。

8 装上4个新的固定前传动轴到前桥壳上的螺栓，并拧紧到 70–80Nm。

9 装上4个新的固定前传动轴到分动器上的螺栓，并拧紧到 81–89Nm。

10 连接蓄电池的负极接线。

11 给分动器加满油液。